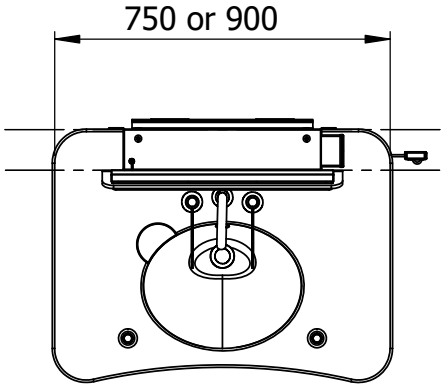
750 or 900

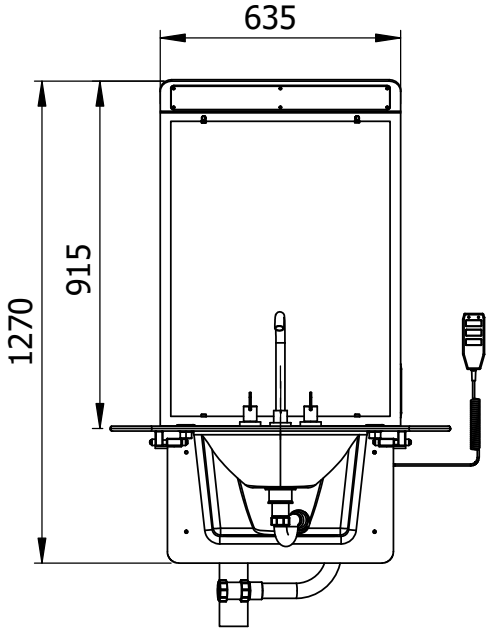
635
1270
915

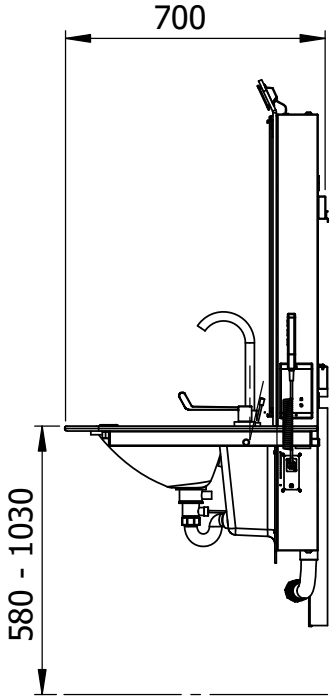
700
580 - 1030