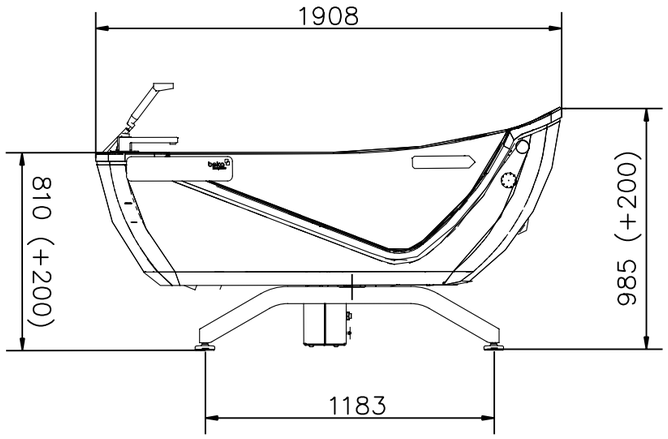
1908
810 (+200)
985 (+200)
1183

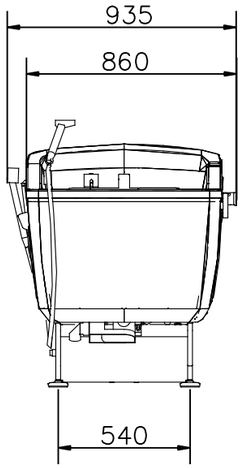
935
860
540

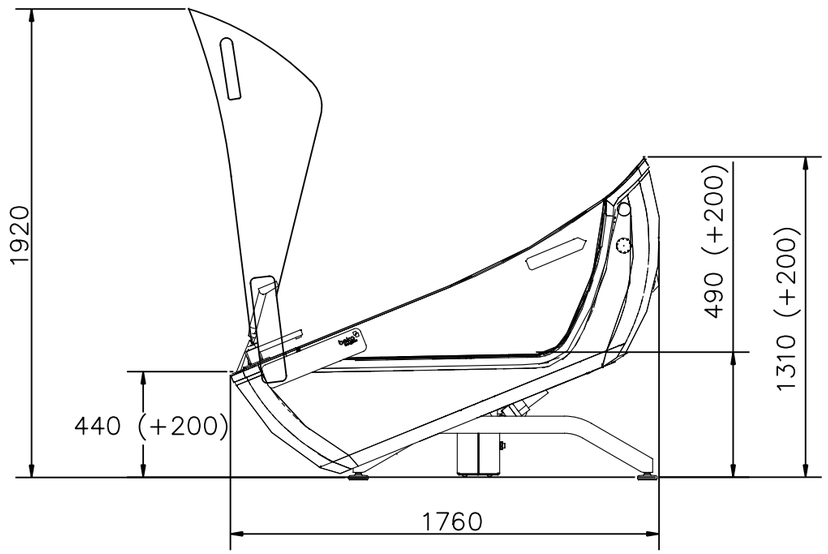
1920
440 (+200)
490 (+200)
1310 (+200)
1760