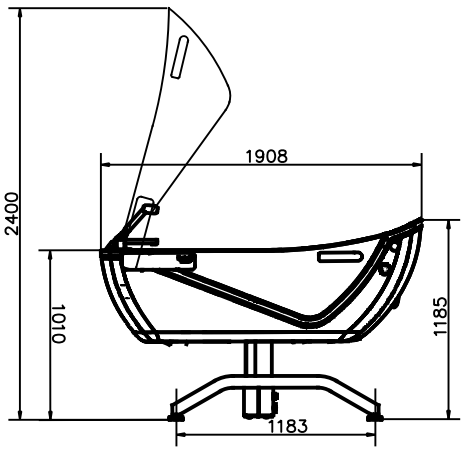
2400
1908
1010
1185
1183

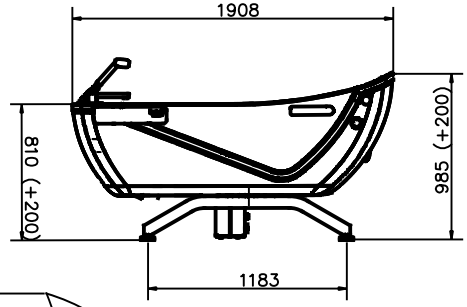
1908
810 (+200)
985 (+200)
1183

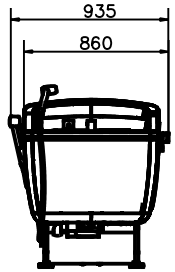
935
860

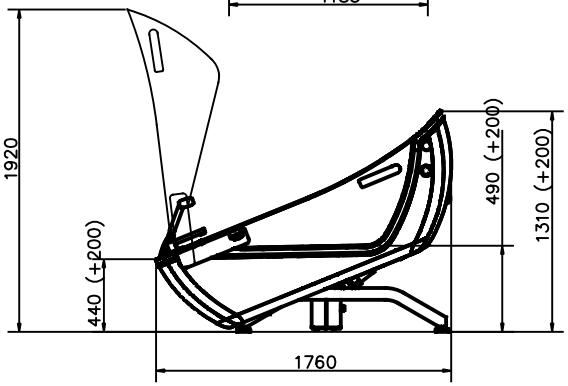
1920
440 (+200)
490 (+200)
1310 (+200)
1760

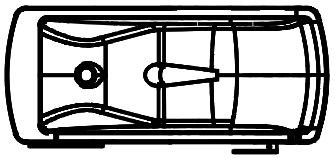

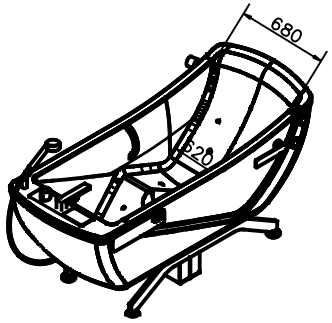
680
620